Transformatory rodziny API

Są to transformatory toroidalne o rdzeniu permalojowym (stop żelaza i niklu). Zaletą tych rdzeni jest praktycznie prostokątna pętla histerezy magnetycznej o współczynniku prostokątności min. 98% czy możliwość pracy przy wysokich częstotliwościach sięgających MHz. Najbardziej popularnymi transformatorami tej rodziny są API-32/140 i API-48/96 , które są stosowane do zasilania przetwornic w urządzeniach SRK. Te transformatory mogą być sprzedawane:

a) bez podstawy,

b) z podstawą montażową do wyboru z typoszeregu naszych podstaw,

c) według konfiguracji własnej klienta na podstawie otrzymanej dokumentacji technicznej.

TRANSFORMATOR

API-32/140

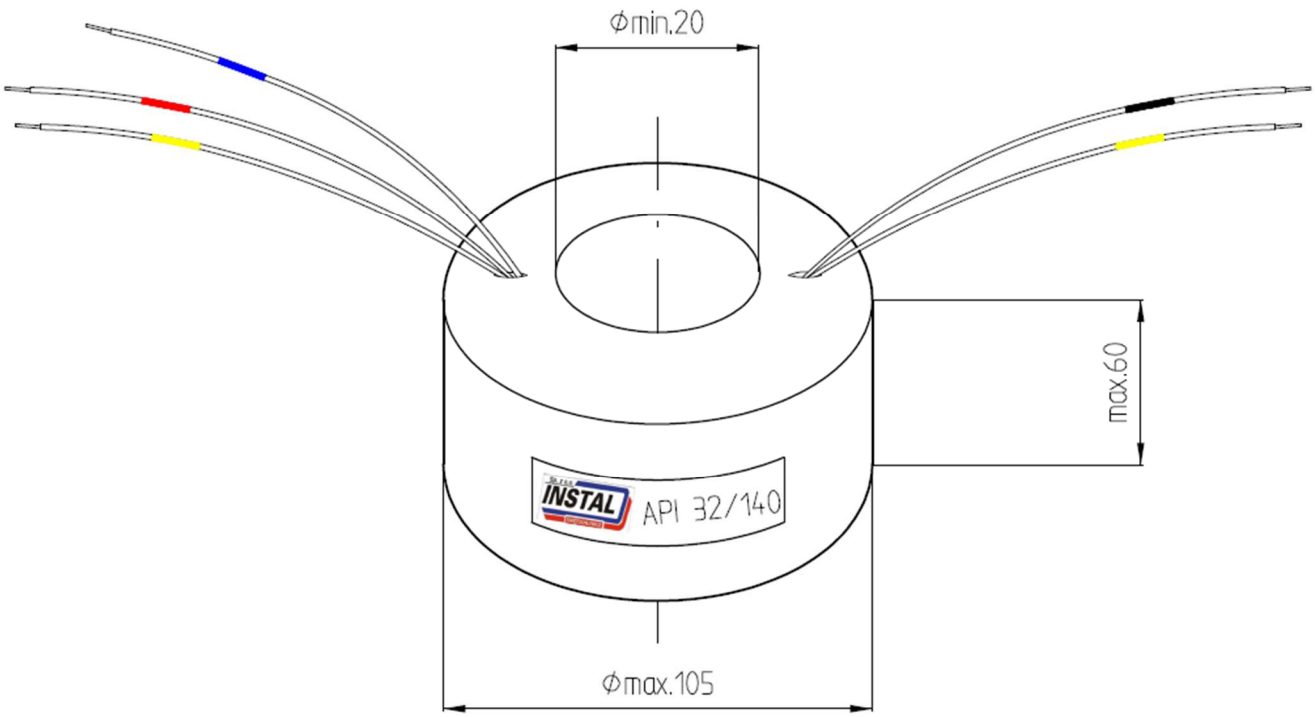

INSTAL Sp. z o.o. ŚWIĘTOCHŁOWICE	**KARTA KATALOGOWA**	**wyd. 2** **30.04.2021**

Przeznaczenie:

Transformatory API-32/140 przeznaczone są do pracy w urządzeniach sterowania ruchem kolejowym.

Schemat uzwojeń:

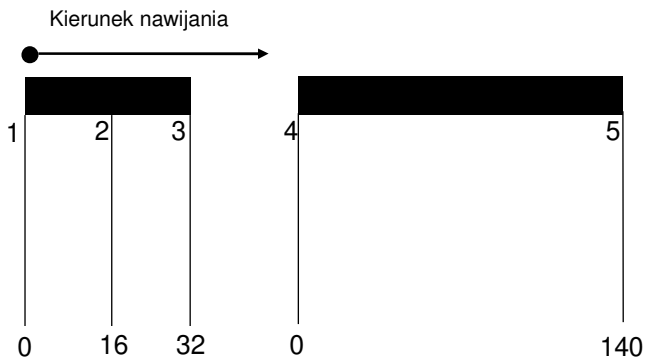

Dane techniczne:

Moc znamionowa	70 VA
Napięcie znamionowe pierwotne dla 50Hz	32 (2x16) V AC
Napięcie znamionowe wtórne	140 V AC
Prąd znamionowy wtórny	0,5 A
Maksymalny prąd stanu jałowego	25 mA
Minimalna sprawność znamionowa	85 %
Maksymalny współczynnik zmienności napięć wtórnych	25 %
Masa maksymalna	1,7 kg

Sposób zamawiania:

Przy zamawianiu transformatora wystarczy podać jego pełną nazwę:

Transformator API-32/140

TRANSFORMATOR

API-48/96

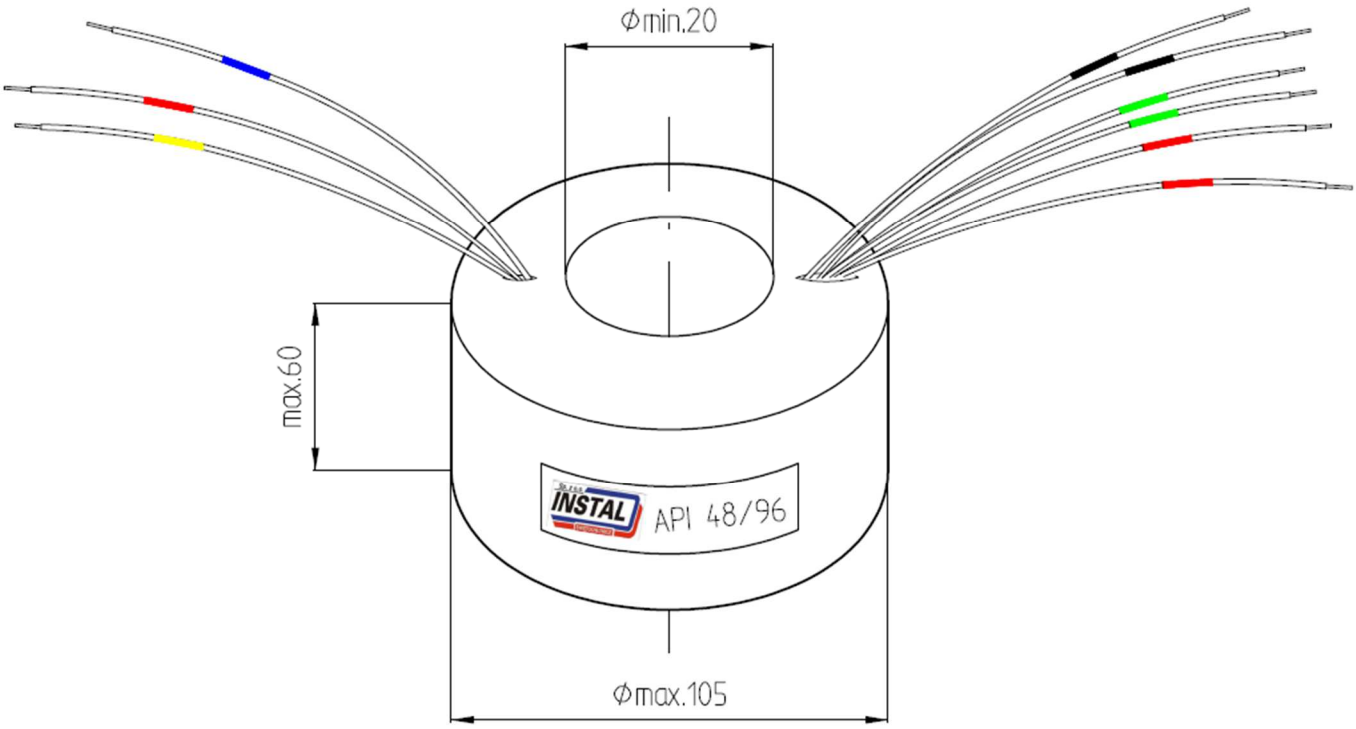

INSTAL Sp. z o.o. ŚWIETOCHŁOWICE	**KARTA KATALOGOWA**	**wyd. 2** **30.04.2021**

Przeznaczenie:

Transformatory API-48/96 przeznaczone są do pracy w urządzeniach sterowania ruchem kolejowym.

Schemat uzwojeń:

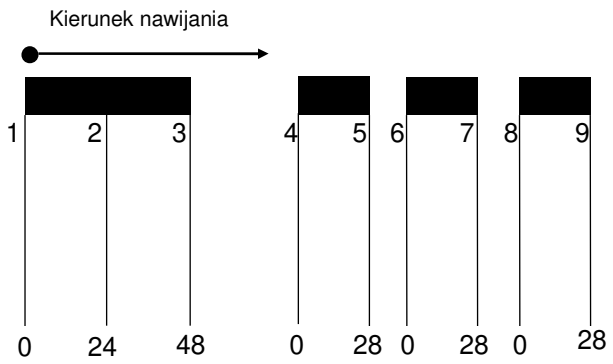

Dane techniczne:

Moc znamionowa	42 VA
Napięcie znamionowe pierwotne dla 50Hz	48 (2x24) V AC
Napięcie znamionowe wtórne	3x28 V AC
Prąd znamionowy wtórny	0,5 A
Maksymalny prąd stanu jałowego	25 mA
Minimalna sprawność znamionowa	85 %
Maksymalny współczynnik zmienności napięć wtórnych	25 %
Masa maksymalna	1,7 kg

Sposób zamawiania:

Przy zamawianiu transformatora wystarczy podać jego pełną nazwę:

Transformator API-48/96